Технологическая карта установки.
охранно-противоугонной системы **Pandora DXL**
с интегрированным адаптером **CAN-LIN шины**
наавтомобиль **Lexus LX570 с системой START/STOP**
код модели 2113,2117.

Читаемые статусы, исполняемые команды по CAN1-шине.

Читаемые СТАТУСЫ состояния автомобиля															Исполняемые КОМАНДЫ										Примечания
дверь водителя	дверь передняя правая	дверь задняя левая	дверь задняя правая	капот	багажник	зажигание	педаль тормоза	габариты	ручной тормоз	Паркинг (АКПП)	Тахометр	Слейв-режим	Слейв-режим по багажнику	Статус штатной тревоги	Запирание \отпирание дверей	Поднятие (закрытие) всех стекол	Световая сигнализация	Пост.на охрану штатн. сигн	Снятие с охраны штатн. сигн	Открытие багажника	Пошаговое снятие с охраны	Дополнительная функция по кан	Кнопки валидатора		
•	•	•	•	•	•	•	•	•	•	•	•	•	•	—	•	•	A	—	—	—	—	—	—		**Подключение к CAN1 в диагностическом разъеме: контакт №6 - CanHigh, контакт №14-CanLow**

Подключение CAN-шины и питания системы.

Витая пара CAN-шины и провода питания системы удобно подключить в жгуте проводов диагностического разъёма.

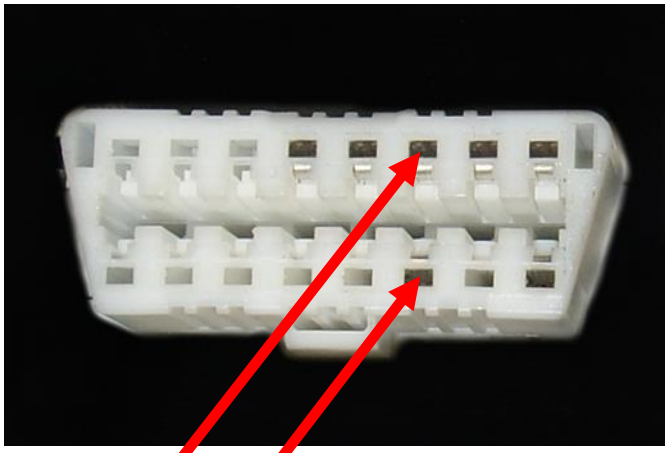

Подключитесь к витой паре в следующей последовательности:

оранжево-белый - к синему ,6 пин(CAN-H);

оранжево-черный - к розовому,14 пин(CAN-L).

4или 5 пин масса

16 пин +12В.

Подключение автозапуска.

Для реализации функции автоматического запуска двигателя, необходимо произвести подключения к цепям автомобиля под рулем. Пластиковая накладка держится на клипсах.

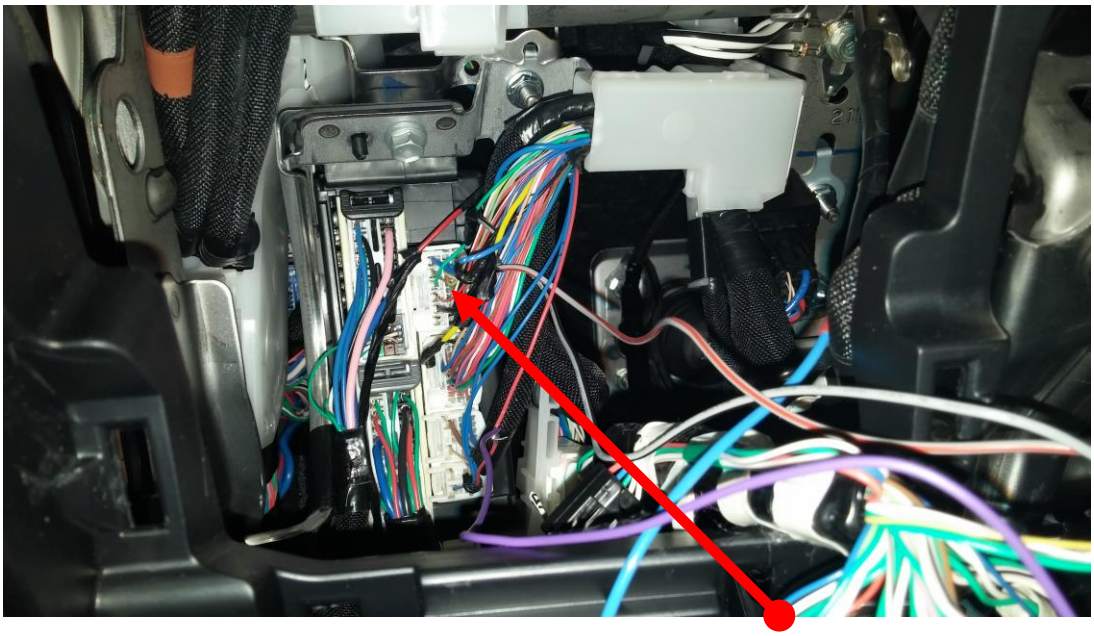

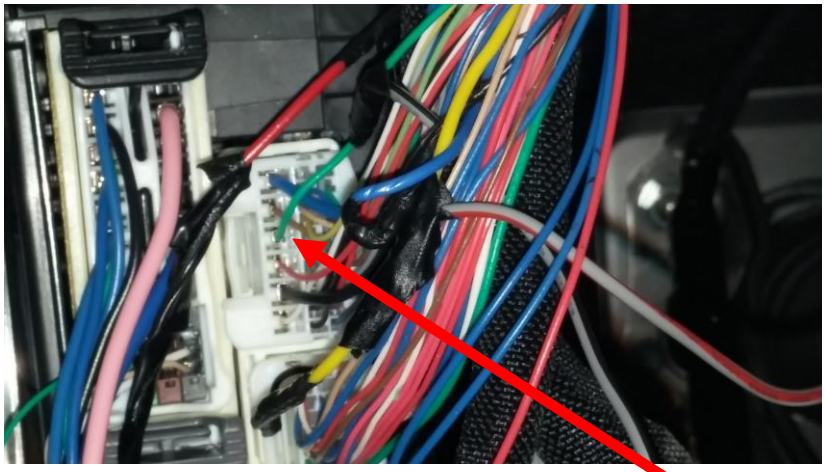

Зелёный Зажигание 1 (+12в).

Разъем E1, 3 контакт. Контакт 22 - ACC.

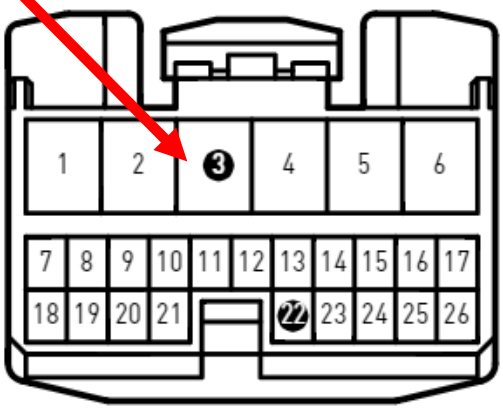

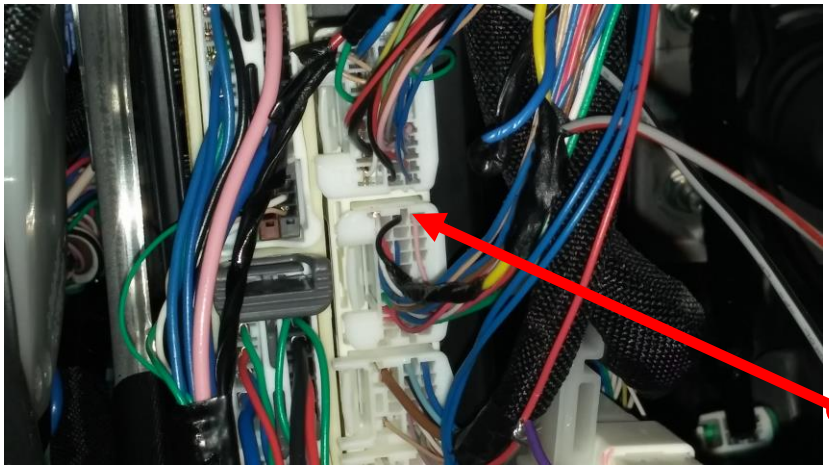

Черный Зажигание 1 (+12в).

Разъем E2, 11 контакт.

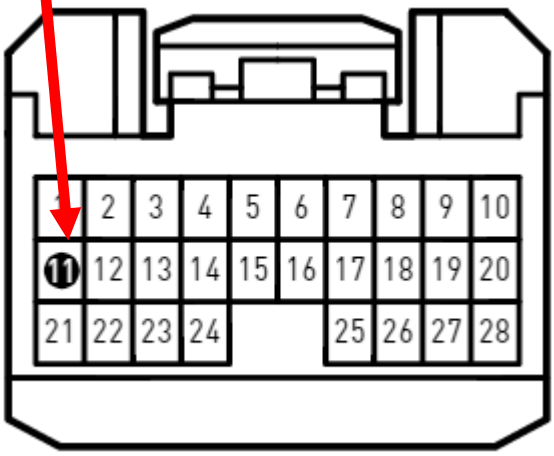

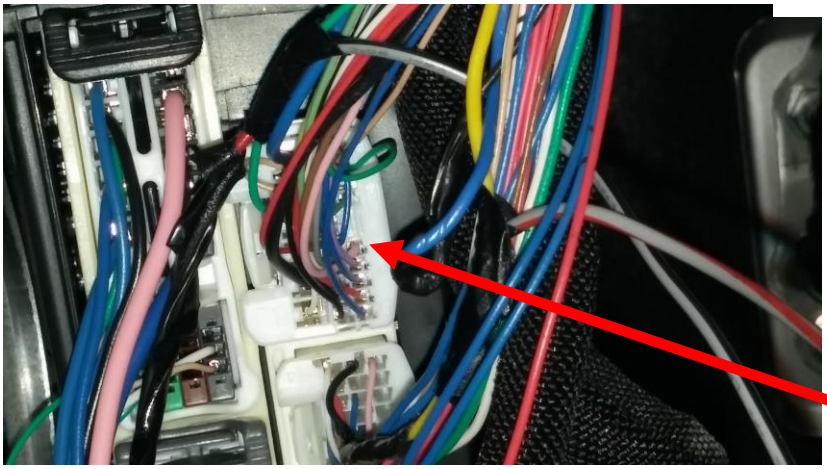

Розовый ACC (+12в).В разъеме где подключается зажигание 1.

Разъем E1, 22 контакт.Контакт 3 – Зажигание 1.

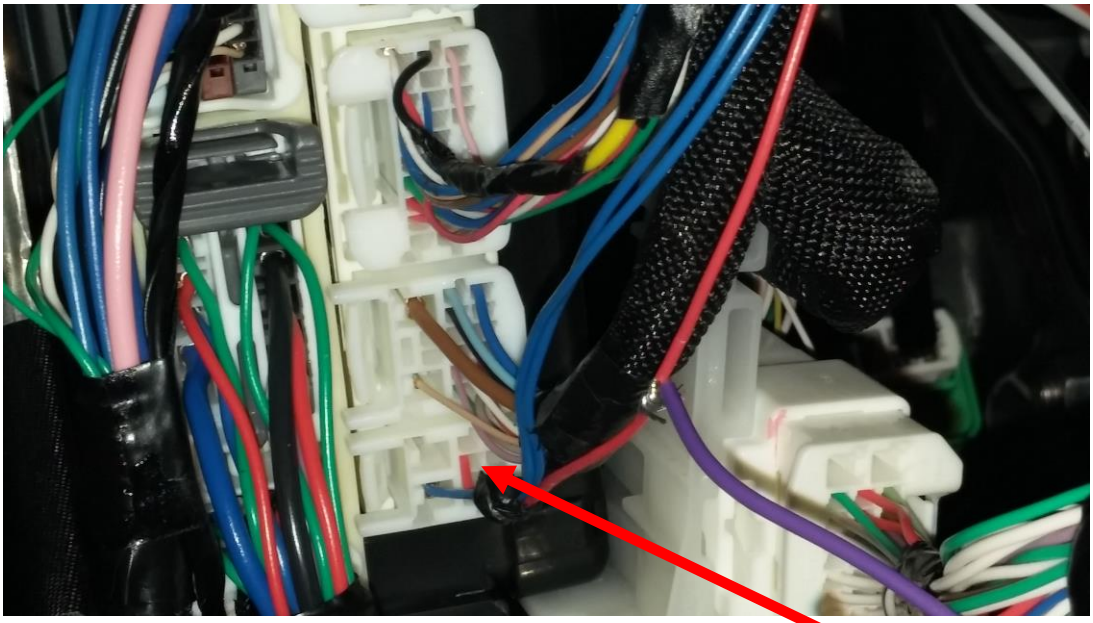

Красный Стартер (+12в).

Разъем E4, 4 контакт.

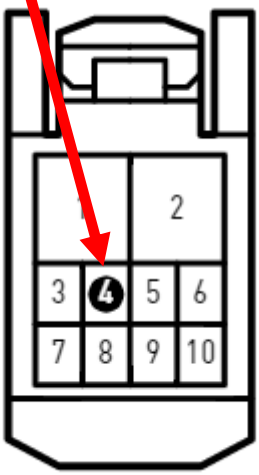

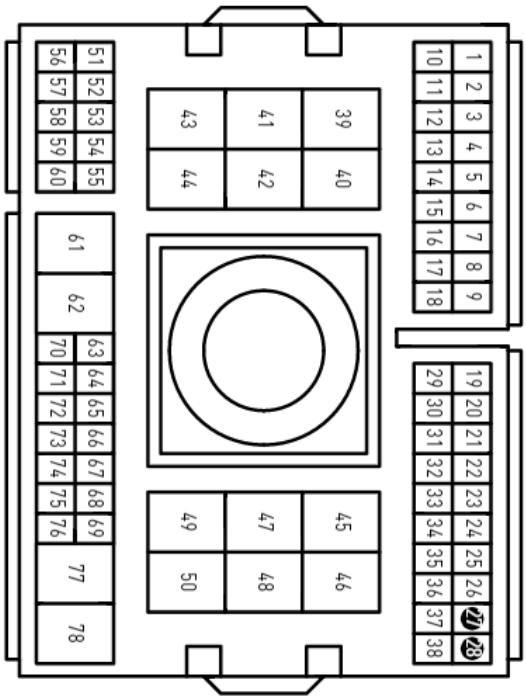

Для обхода штатного иммобилайзера подключитесь согласно схемы. Разъем EA3 с проводами иммобилайзера находится под бардачком, при этом разбирать бардачок не нужно, достаточно снять пластиковую накладку под бардачком.

Внимание!!! Изображена ответная часть разъёма (отображение зеркальное).

27контакт IMO белый провод.

28контакт IMI красный провод.

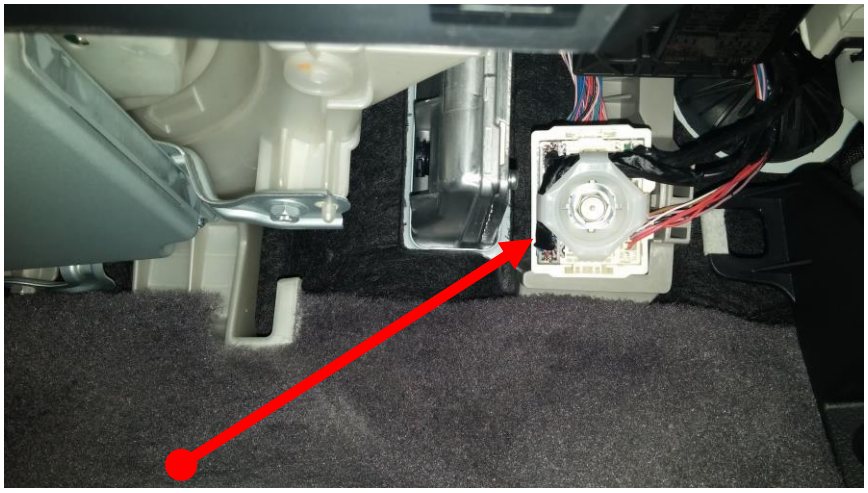

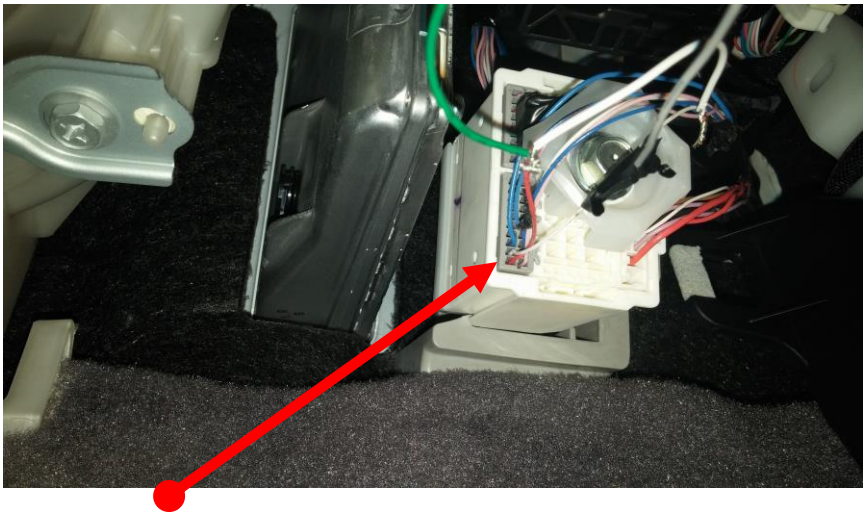

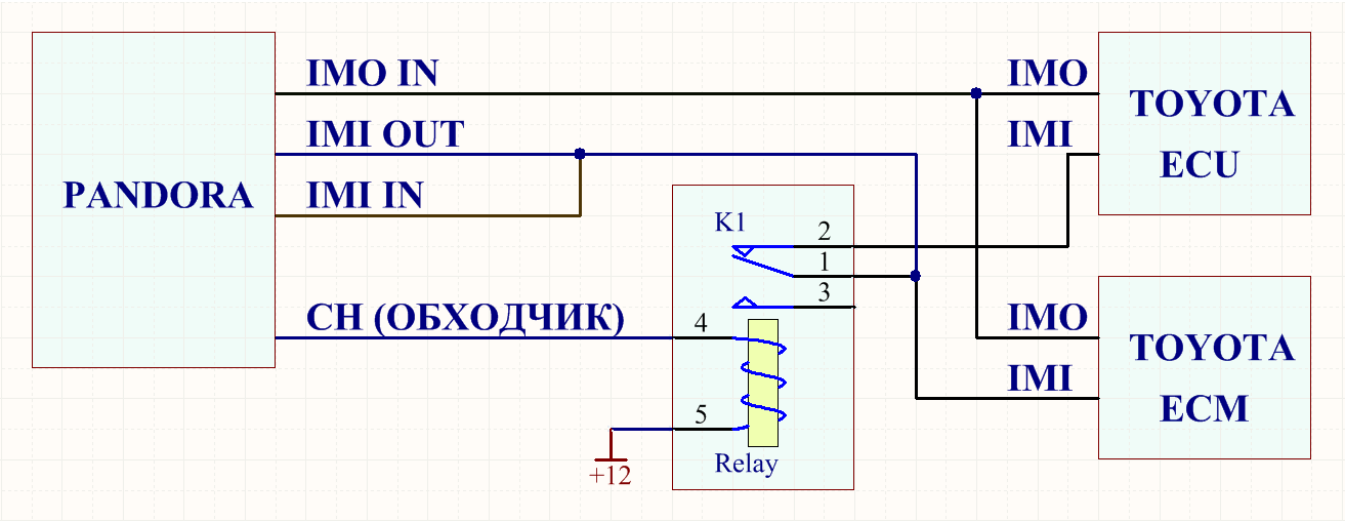

TOYOTA ECU(Электронный Блок иммобилайзера),

TOYOTA ECM(Электронный Блок управления двигателем).

В момент запуска двигателя провод IMIдолжен быть разомкнут (размыкание можно реализовать каналом назначенным как «Обходчик»). Провод от базового блока системы IMIOUT должен быть подключен к проводу идущего в сторону блока управления двигателем, к красному проводу идущего в разъем.

Типовые схемы подключения систем при бесключевом обходе штатного иммобилайзера автомобилей TOYOTA и LEXUS.

Схема подключения систем Pandora DXL 39xx (ver2), 5000NEW (ver2).

IN5 (бело-желтый) - IMO
CH2 (синий) - IMI
IN2 (коричневый) - IMI (обучение) - при выполнении процедуры обучения подключается к CH2 (синий) – IMI. Вход после обучения отключается и может быть использован по любой назначенной логике.

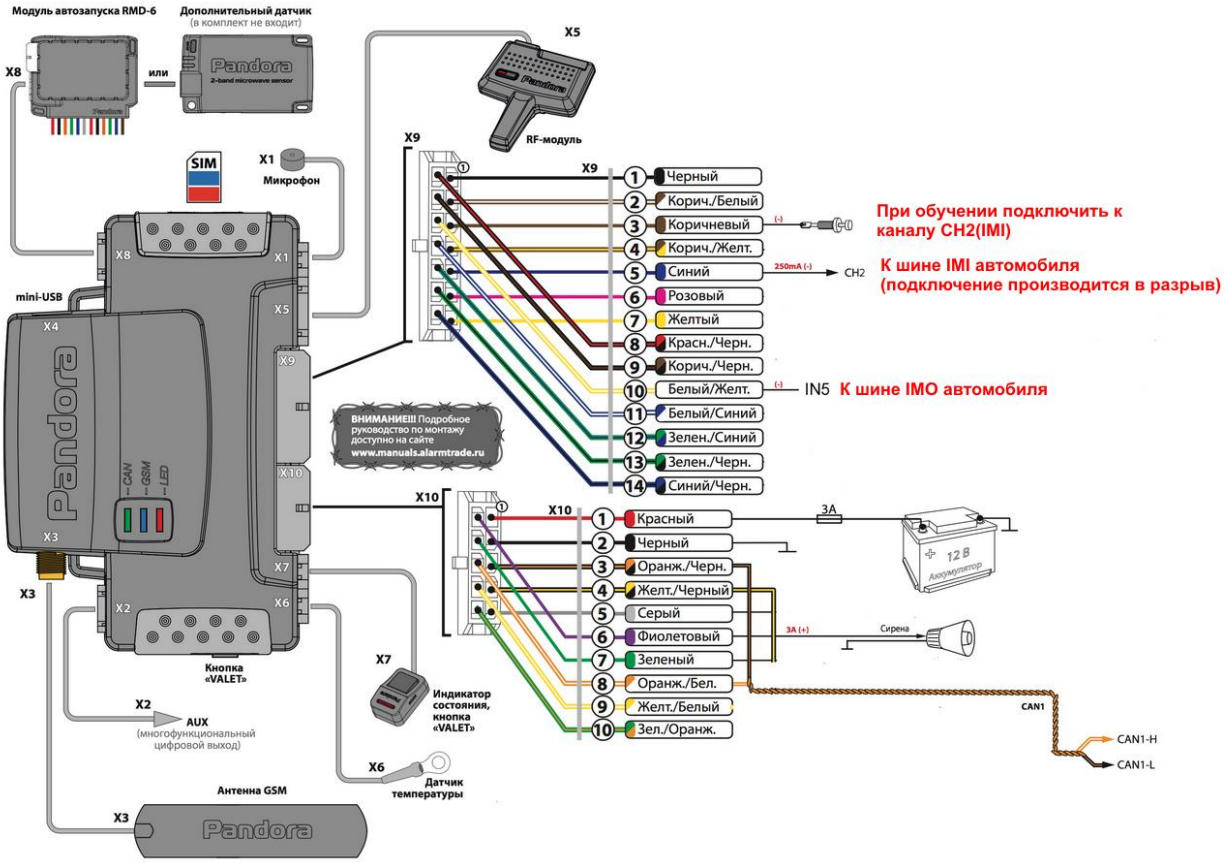

Схема подключения систем Pandect X-2010, 2050

IN1 (серый) - IMO
CH4/ IN4 (зелёный) – IMI.

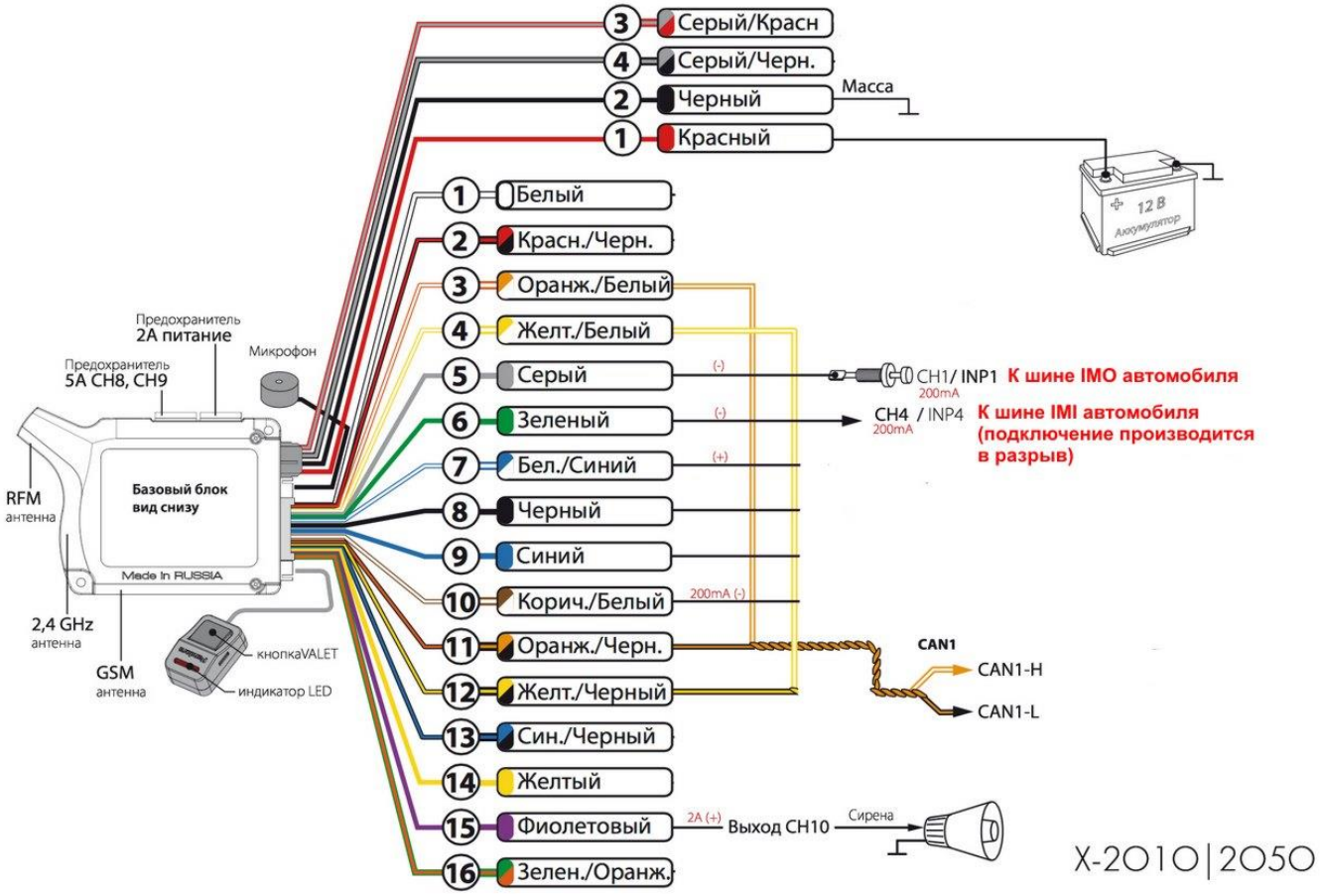

Схема подключения систем Pandora DXL 5000про

CH2/INP2 (черный)- IMO
CH1/INP1(бело-желтый) – IMI.

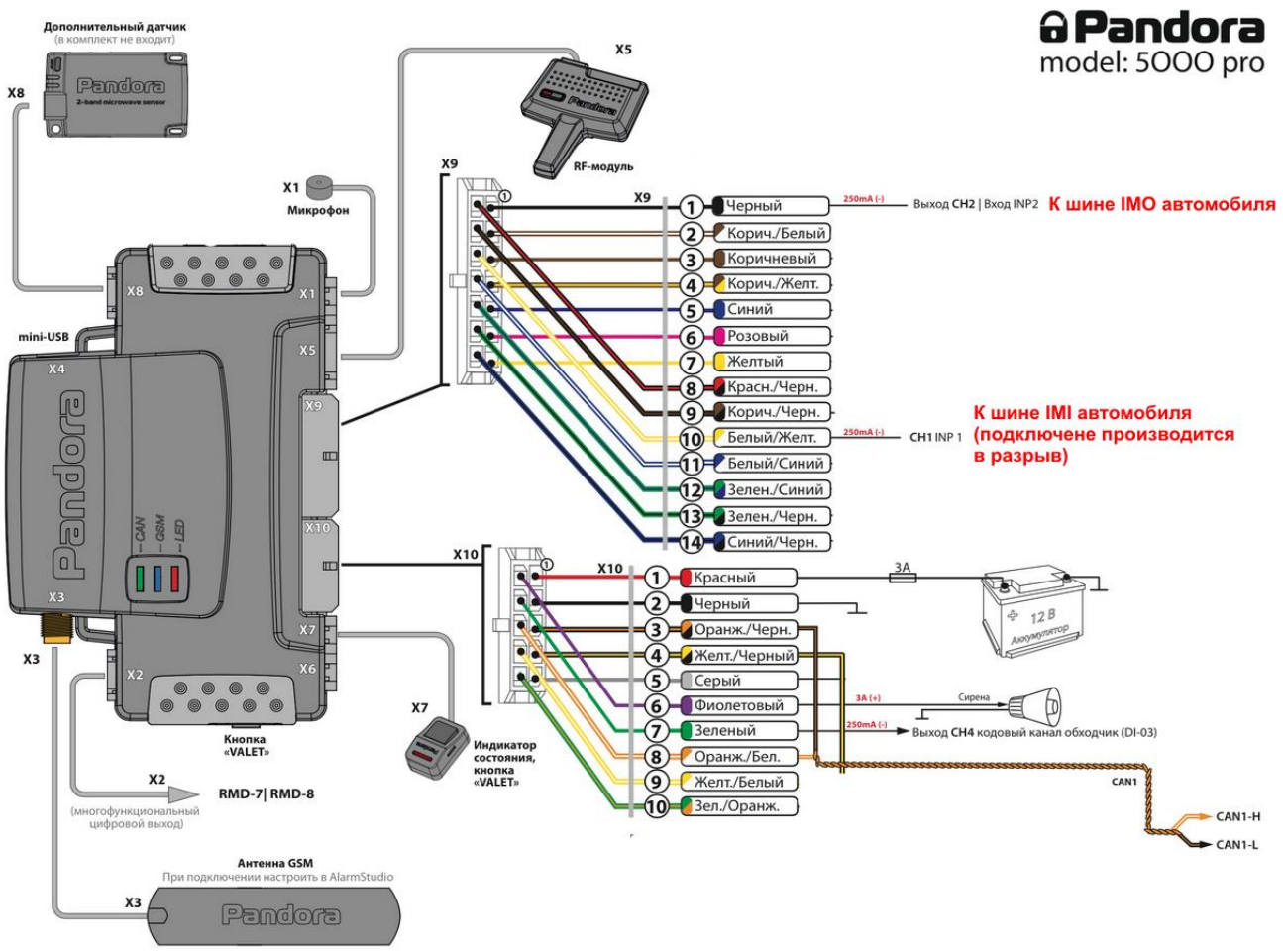

НЕОБХОДИМЫЕ НАСТРОЙКИ:

Для реализации функции бесключевого обхода штатного иммобилайзера автомобилей Toyota и Lexus необходимо обновить прошивку базового блока системы на актуальную с сайта http://alarmtrade.ru/service

Логика для реализации автоматического запуска двигателя как с обычным с ключом.

1. В настройках автоматических запусках двигателя, в разделе настроек обходчика разрешите пункт **«Алгоритм бесключевого обхода штатного иммобилайзера Toyota, Lexus»** сохранить настройки, перезагрузить систему по питанию.
2. После программирования и подключения цепей CAN и питания, проверить работоспособность системы.
3. Для корректной работы стартера, пропишите обороты холостого хода. В противном случае отсечка работы стартера будет происходить несвоевременно.
4. Обучение алгоритмического обходчика штатного иммобилайзера производится на 17 уровне программирования сигнализации. При переходе на уровень, светодиод загорится зеленым цветом. После запуска двигателя, если все правильно подключено, светодиод начнет мерцать зеленым цветом, а сирена с базового блока выдаст короткий звуковой сигнал. Для завершения процедуры с сохранением данных нажмите кнопку VALET.

Особенности работы при автоматическом запуске двигателя:

1. Функция «перехват» при автоматическом запуске двигателя реализуется двойным нажатием кнопки Start Stop после снятия автомобиля с охраны.
2. При автоматическом запуске двигателя штатный радиоканал автомобиля не работает, поэтому снятие с охраны возможно только с помощью автомобильной охранной системы Pandora/Pandect (с брелка, с метки нажатием кнопки, с мобильного телефона, при реализации функции HandsFree при автозапуске командой 225*).
3. В случае если при автоматическом запуске срабатывает штатная охранная система автомобиля, то необходимо на концевик двери водителя подавать секундный отрицательный импульс при постановке автомобиля в охрану (назначения необходимо производить в «настройках таймерных каналов»).
4. В случае если при снятии с охраны замки дверей отпираются только при втором нажатии кнопки отпирания, необходимо в настройках центрального замка системы разрешить «двойной импульс отпирания центрального замка».

Подключение автозапуска вариант 2.

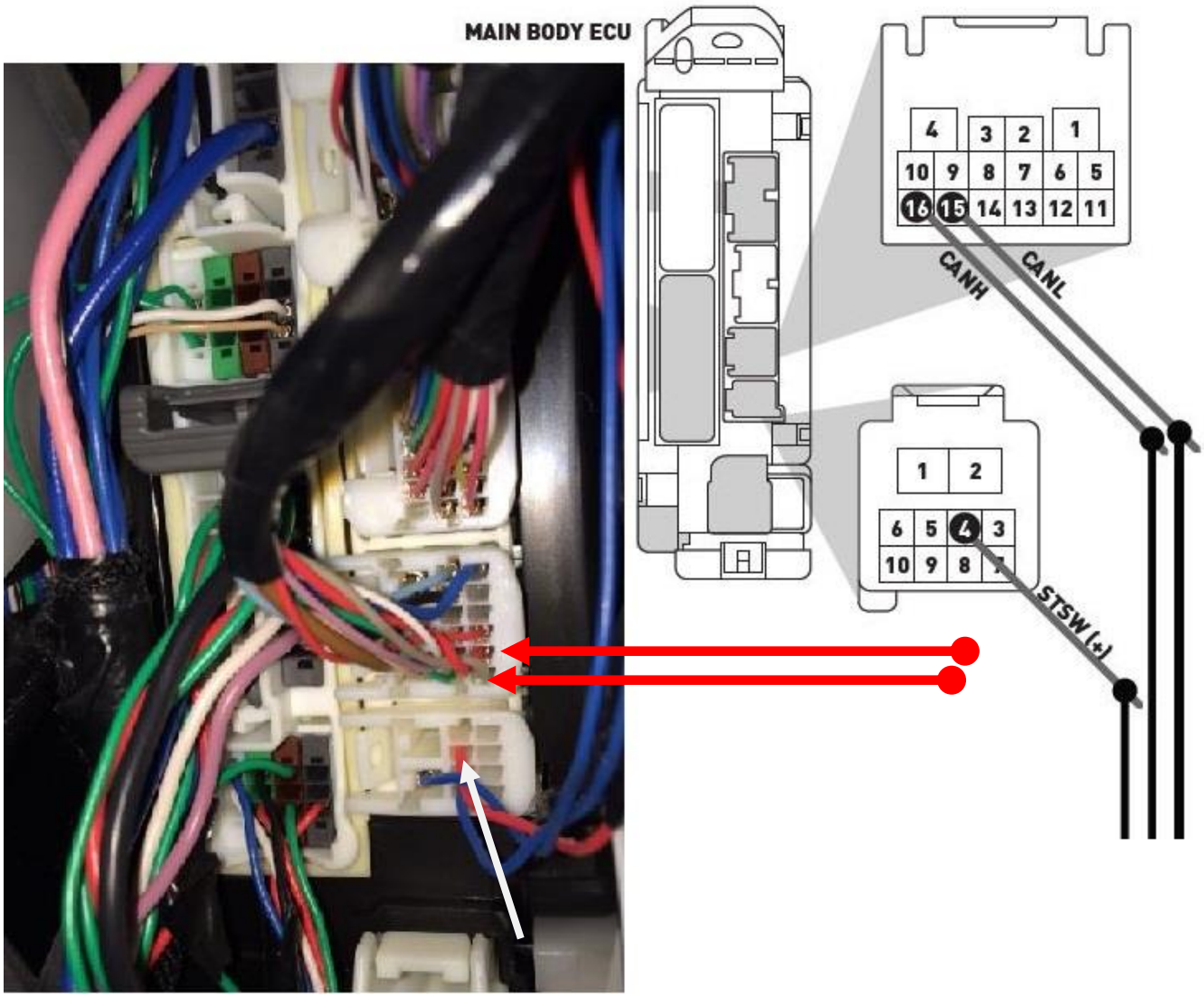

Провода CAN-2 подключаем к 16,15 контакт

Провод стартера к контакту STSW.

В настройках автоматических запусках двигателя, в разделе настроек обходчика разрешите пункт **«Алгоритм бесключевого обхода штатного иммобилайзера Toyota, Lexus CAN»** сохранить настройки.

Обучение алгоритмического обходчика штатного иммобилайзера производится на 17 уровне программирования сигнализации или 21 уровень Pandect. При переходе на уровень, светодиод загорится зеленым цветом. После запуска двигателя, если все правильно подключено, светодиод начнет мерцать зеленым цветом, а сирена с базового блока выдаст короткий звуковой сигнал. Для завершения процедуры с сохранением данных нажмите кнопку VALET.